Nr de série 36521-889

Modèle UB90.060.110.2T:0014



Dimensions	
Largeur extérieure	1102,00 mm
Profondeur extérieure	574,00 mm
Hauteur extérieure	600,00 mm
Largeur intérieure	979,00 mm
Profondeur intérieure	452,00 mm
Hauteur intérieur	502,00 mm

Les dimensions intérieures utiles peuvent différer selon la configuration intérieure.

Poids / Masse	
Poids armoire vide	180 kgs
Charge répartie	277,00 kg/m²
Charge maximale	300 kgs

Ventilation	
Extraction d'air	50 NW
Renouvellement de l'air 10 fois	2 m³/h
Press. diff. (renouv. de l'air 10 fois)	1 Pa

Colorie / Finition de surface	
Code de couleur du corps	RAL 7035
Couleur du corps	gris clair
Surface du corps	lisse et électriquement conducteur
Code de couleur de la porte / du tiroir	RAL 7035
Couleur de la porte / du tiroir	gris clair
Surface de la porte / du tiroir	lisse et électriquement conducteur

Informations générales	
Nombre de portes	2
Angle d'ouverture de porte	93,00°
Profondeur avec portes ouvertes	1097 mm
Numéro des douanes	94032080

90 EN 14470-1 · EN 16121 EN 16122 · CE

armoire de sécurité sous paillasse pour l'élimination des solvants - déchets UB-T-90E
Modèle UB90.060.110.2T:0014, gris clair (RAL 7035)

Élimination sûre et conforme de substances dangereuses inflammables dans les zones de travail

Fonction / Construction :

- **Robuste et durable :** Corps extérieur en tôle d'acier fin conducteur électrique revêtu époxy ; portes aussi bien en acier inoxydable qu'en tôle d'acier fin conducteur électrique
- **Ergonomique :** maintien des portes en toute position, fermeture automatique en cas d'incendie
- **Confort de traivail :** accès sûr à tous les composants d'élimination dans l'armoire - angle d'ouverture de 93°, tiroir facile à utiliser
- **Utilisation controlée :** portes verrouillables avec serrure, indicateur de verrouillage des portes (rouge / vert)
- **Mobile :** socle avec roulettes en option, pour un déplacement facile de l'armoire
- **Passage de conduit sûr :** passage de protection contre l'incendie intégré et certifié pour les tuyaux et les câbles
- **Aération et ventilation :** système d'aération et de ventilation intégrés pour le raccordement (NW 50) à un dispositif technique d'évacuation d'air ; en option avec contrôle de l'évacuation d'air
- **Compensation de potentiel :** Conduits de terre à l'intérieur avec raccord fixe au système de tuyaux et au tiroir, raccord de terre à l'extérieur sur la paroi arrière

Vue de face

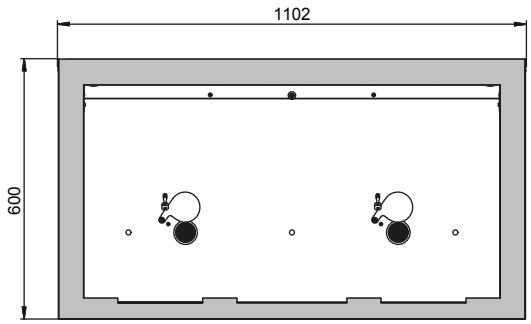

Vue latérale

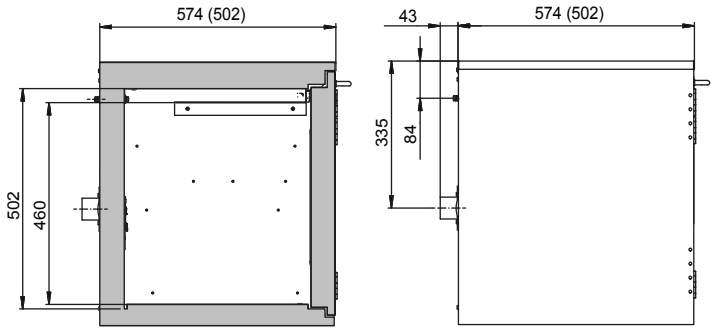

Vue de dessus

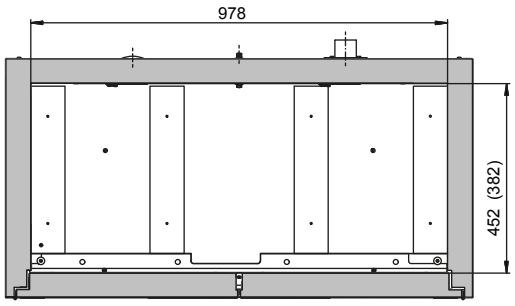

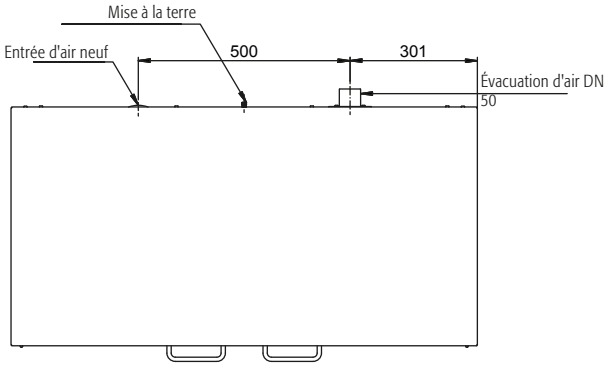

Pour plus d'informations, consulte www.asecos.fr