PL

AKCESORIUM HF.B.37010
PRZEPUST KABLOWY ION-LINE

1. WPROWADZENIE

W obszarze przepustu kablowego uwzględniono wyłącznie podłogową wannę wychwytową. Dodatkowe elementy wyposażenia (np. półki, gniazdka) mogą jeszcze bardziej ograniczyć dostępną przestrzeń.

2. ODPOWIEDNIE MODELE

ION-PRO-90	ION-CORE-90
Model	**Model**
IO90.195.120.PC.WDC	IO90.195.060.CC.WDC
IO90.195.120.PS.WDC	IO90.195.060.CS.WDC
	IO90.195.120.CS.WDC

3. OPIS TECHNICZNY

- Specjalna płyta przeciwpożarowa z obudową malowaną proszkowo, jasny szary RAL 7035
- Mocowanie za pomocą uchwytów montażowych przy pomocy po 4 śrub w każdym
- Wymiary (szer. × gł. × wys.): 182 × 104 × 50 mm

4. PRZEZNACZENIE

Do prowadzenia kabli elektrycznych o maksymalnej średnicy zewnętrznej 21 mm

5. POZYCJA MONTAŻU

- Przepust kablowy można montować wyłącznie w miejscach wskazanych przez producenta dla danego typu szafy.
- Ustawienie jest możliwe zarówno wewnątrz, jak i na zewnątrz szafy.

NOTYFIKACJA:
Konkretne obszary, które zostały zatwierdzone, można znaleźć na rysunku na stronach 2 i 3.

6. SAMODZIELNE USTAWIENIE – WAŻNE UWAGI

1. Należy zwrócić się do producenta o przesłanie rysunku technicznego danego modelu szafy.
2. Należy zachować następujące minimalne odległości:
    1. 22 mm od krawędzi przepustu kablowego
    2. 20 mm między poszczególnymi kablami
3. Średnica otworu: maks. 1 mm większa od średnicy zewnętrznej kabla (inne warianty możliwe po uzgodnieniu z producentem).
4. Wszystkie otwory wiertnicze (w tym te, które nie są już potrzebne) należy całkowicie uszczelnić na całej grubości ściany przy użyciu dostarczonej masy ogniochronnej (ROKU 1000).

7. WIDOK Z GÓRY NA PRZEPUST KABLATYPU 90

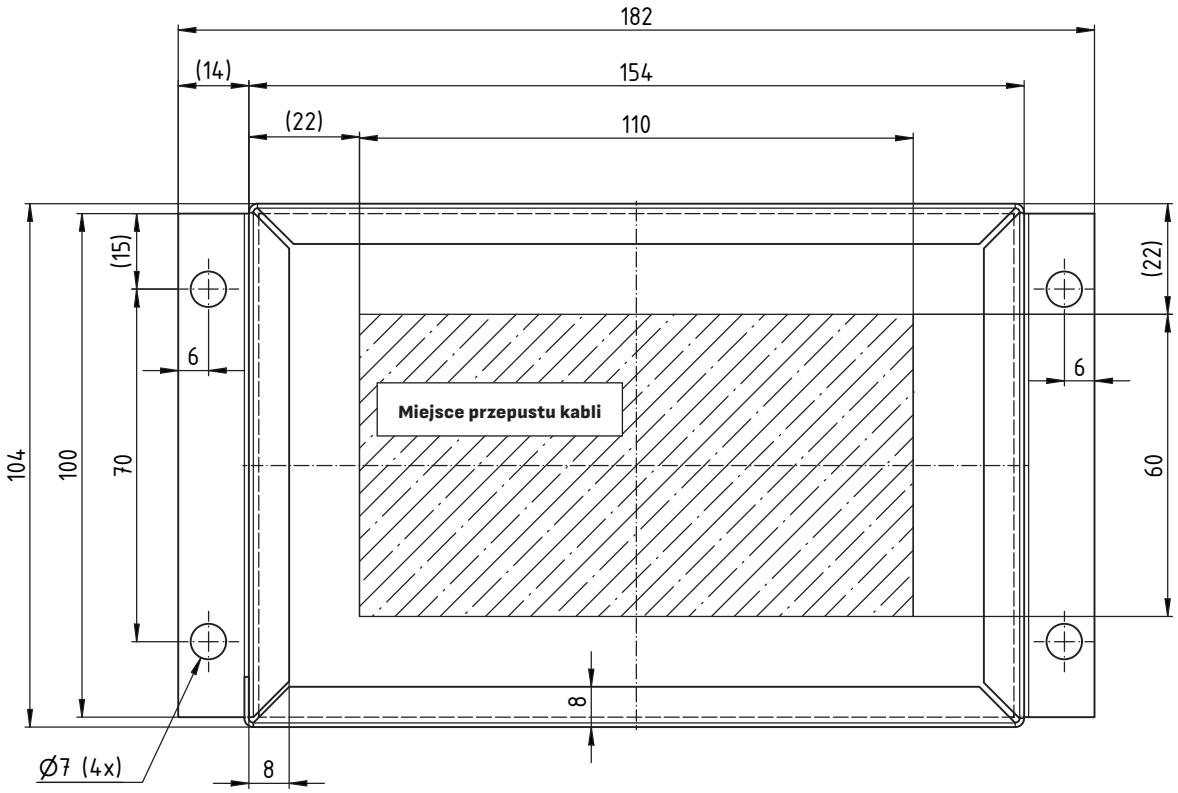

DOPUSZCZONE OBSZARY USTAWIENIA:

IO90.195.060.CS.WDC | IO90.195.060.CC.WDC

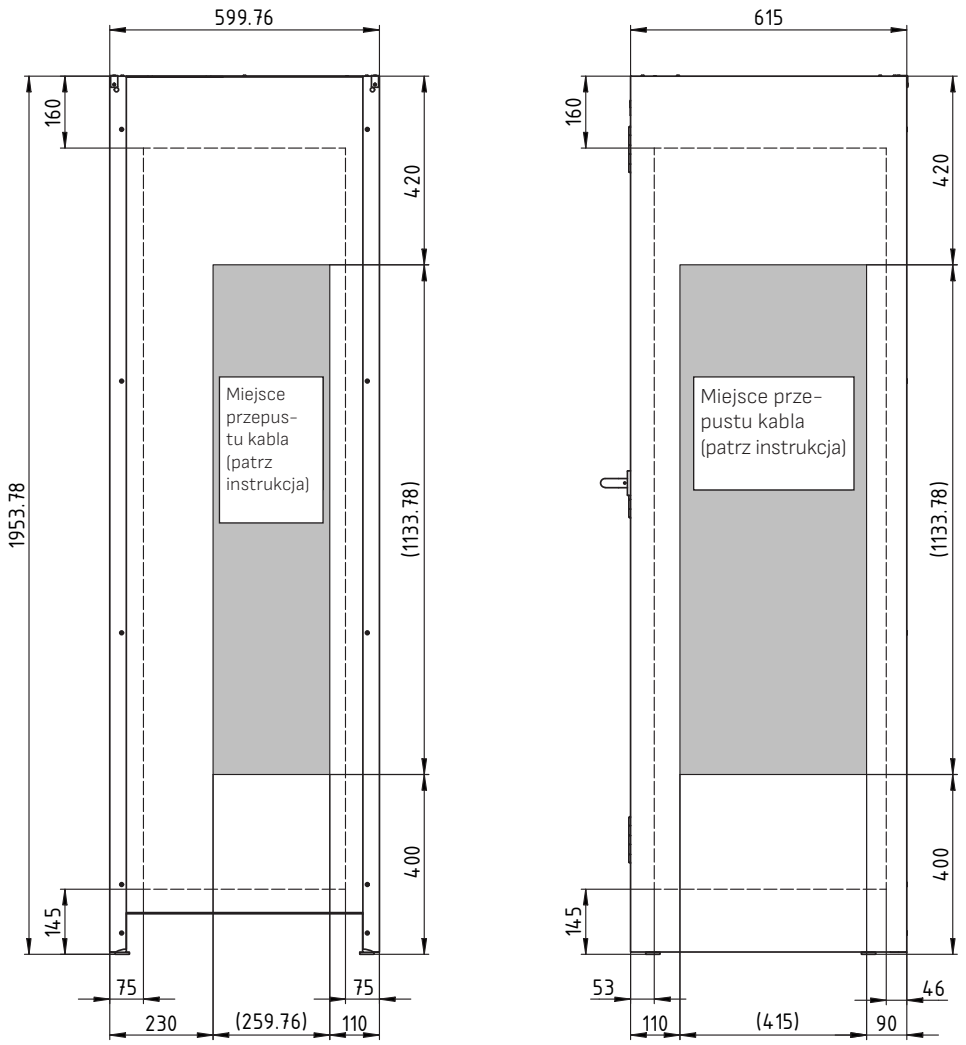

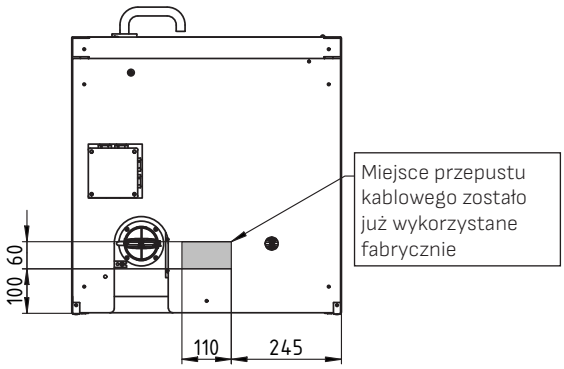

z zastrzeżeniem zmian technicznych

W obszarze wprowadzenia kabli uwzględniono wyłącznie podłogową wannę wychwytową; pozostałe elementy wyposażenia (np. półki, gniazdka itp.) dodatkowo ograniczają ten obszar.

			data	Name
		Bearb.	09.09.2025	D.Taube
		Gepr.		
IO90.195.060.CS.WDC	41419	asecos	IO90.195.060.Cx.WDC	
IO90.195.060.CC.WDC	41302		FWF90 przejście kablowe	
model	ID		Rysunek perspektywiczny	Blatt / Bl.

© 2016 D.Taube

DOPUSZCZONE OBSZARY USTAWIENIA:

IO90.195.120.CS.WDC | IO90.195.120.PS.WDC | IO90.195.120.PC.WDC

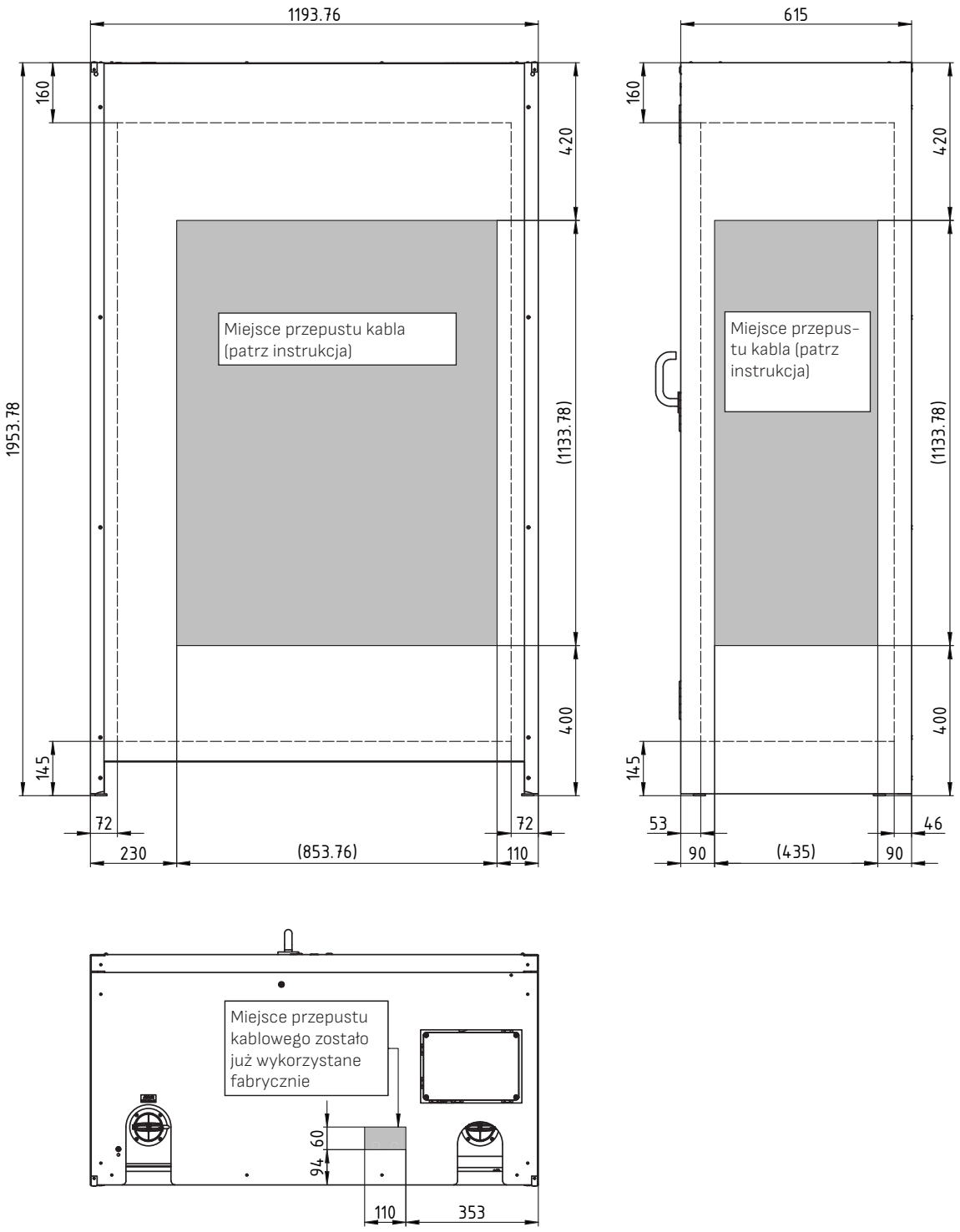

W obszarze wprowadzenia kabli uwzględniono wyłącznie podłogową wannę wychwytową; pozostałe elementy wyposażenia (np. półki, gniazdka itp.) dodatkowo ograniczają ten obszar.

z zastrzeżeniem zmian technicznych

		data	Name
		Bearb.	10.04.2025 D.Taube
		Gepr.	
IO90.195.120.PS.WDC	41429		
IO90.195.120.PC.WDC	41269	asecos	
IO90.195.120.CS.WDC	41426		
model	ID		

IO90.195.120.xx.WDC

FWF90 przejście kablowe

Rysunek perspektywiczny

Blatt

Bl.

© 2016 D.Taube