IT

ACCESSORIO HF.B.37010
PASSACAVO ION-LINE

1. INTRODUZIONE

L'area di ingresso dei cavi tiene conto esclusivamente del pozzetto di raccolta inferiore. Ulteriori elementi (ad esempio, ripiani, prese) potrebbero limitare ulteriormente lo spazio disponibile.

2. MODELLI COMPATIBILI

ION-PRO-90	ION-CORE-90
Modello	**Modello**
IO90.195.120.PC.WDC	IO90.195.060.CC.WDC
IO90.195.120.PS.WDC	IO90.195.060.CS.WDC
	IO90.195.120.CS.WDC

3. DESCRIZIONE TECNICA

- Piastra speciale antincendio con alloggiamento verniciato a polvere, RAL 7035 (grigio chiaro)
- Fissaggio tramite alette di montaggio con 4 viti ciascuna
- Dimensioni (L × P × A): 182 × 104 × 50 mm

4. DESTINAZIONE D'USO

Per il passaggio di cavi elettrici con un diametro esterno massimo di 21 mm.

5. POSIZIONE DI MONTAGGIO

- Il passacavi può essere installato esclusivamente nelle aree specificate dal produttore per il rispettivo tipo di armadio.
- L'installazione è possibile sia all'interno che all'esterno dell'armadio.

AVVISO:
Le aree specifiche che sono state approvate sono riportate nel disegno alle pagine 2 e 3.

6. INSTALLAZIONE FAI DA TE – NOTE IMPORTANTI

1. Richiedere al produttore il disegno del modello di armadio in questione.
2. Rispettare le seguenti distanze minime:
    1. 22 mm dai bordi del passacavo
    2. 20 mm tra i singoli cavi
3. Diametro di foratura: max. 1 mm in più rispetto al diametro esterno del cavo (sono possibili altre varianti previa consultazione con il produttore).
4. Sigillare completamente tutti i fori (compresi quelli non più necessari) su tutto lo spessore della parete utilizzando il composto ignifugo in dotazione (ROKU 1000).

7. VISTA DALL'ALTO DEL PASSACAVODEL TIPO 90

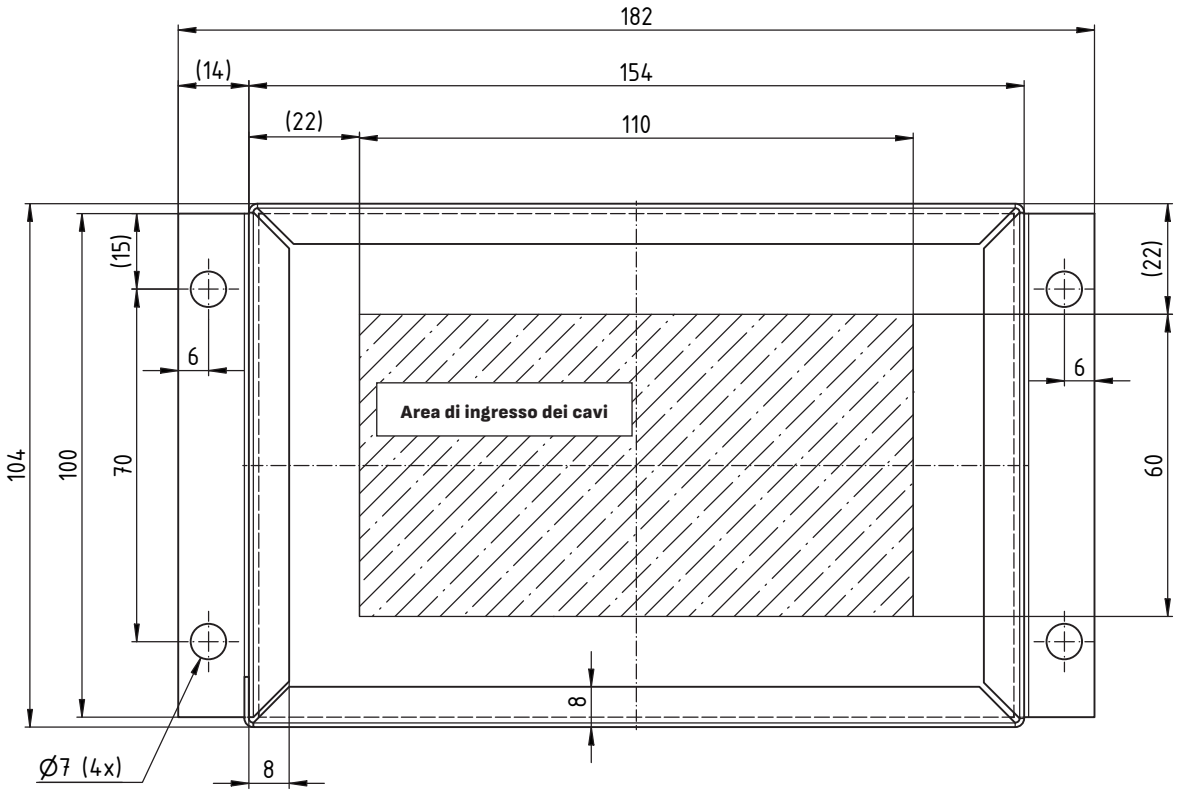

AREE DI INSTALLAZIONE APPROVATE:

IO90.195.060.CS.WDC | IO90.195.060.CC.WDC

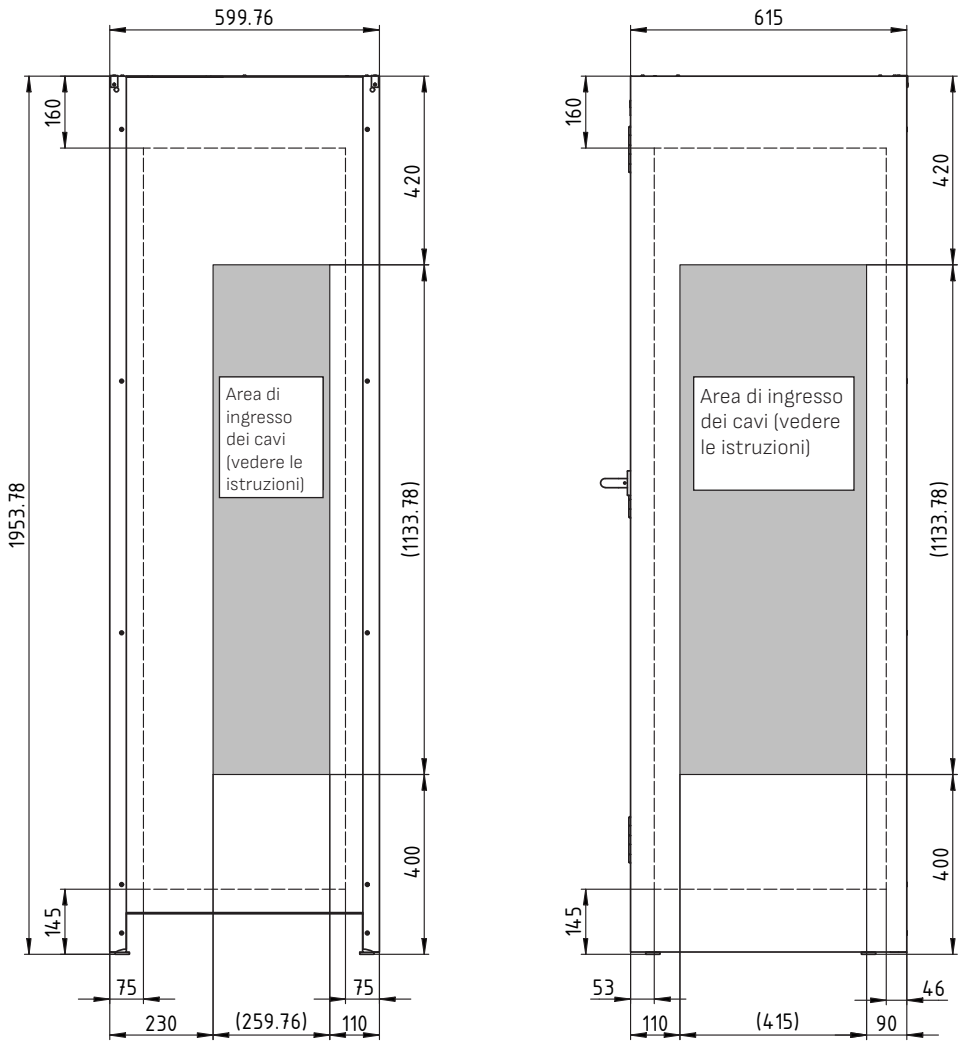

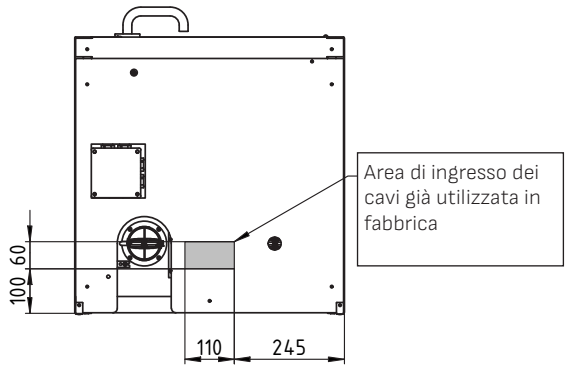

L'area di ingresso dei cavi tiene conto solo del pozzetto di raccolta inferiore; altre attrezzature (ad es. ripiani, prese ecc.) limitano ulteriormente l'area di ingresso dei cavi.

con riserva di modifiche tecniche

		data	Name
		Bearb.	09.09.2025 D.Taube
		Gepr.	
IO90.195.060.CS.WDC	41419		
IO90.195.060.CC.WDC	41302		
modello	ID		

IO90.195.060.Cx.WDC

FWF90 passacavo

Disegno in prospettiva

Blatt

Bl.

© 2016 D.Taube

AREE DI INSTALLAZIONE APPROVATE:

IO90.195.120.CS.WDC | IO90.195.120.PS.WDC | IO90.195.120.PC.WDC

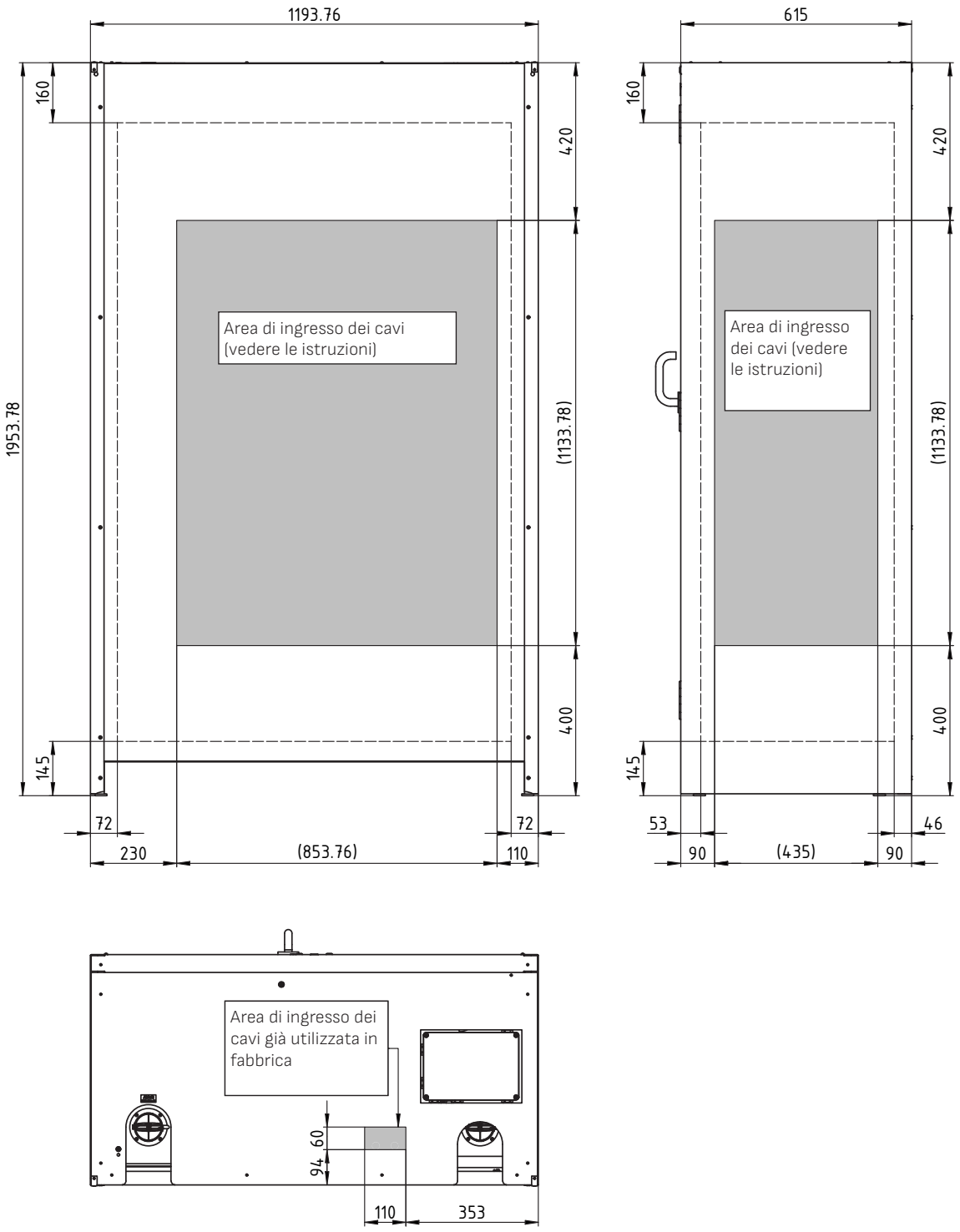

L'area di ingresso dei cavi tiene conto esclusivamente del pozzetto di raccolta inferiore; altre attrezzature (ad esempio ripiani, prese ecc.) limitano ulteriormente tale area.

con riserva di modifiche tecniche

IO90.195.120.PS.WDC	41429
IO90.195.120.PC.WDC	41269
IO90.195.120.CS.WDC	41426
modello	ID

	data	Name
Bearb.	10.04.2025	D.Taube
Gepr.		

IO90.195.120.xx.WDC

FWF90 passacavo

asecos

Disegno in prospettiva

Blatt

Bl.

© 2016 D.Taube