DE

Beilageblatt HF.B.37010
Kabeldurchführung ION-LINE

1. EINLEITUNG

Der Kabeldurchführungsbereich berücksichtigt ausschließlich die Bodenauffangwanne. Zusatzausstattungen wie Fachböden oder Steckdosen können den verfügbaren Bereich zusätzlich einschränken.

2. GEEIGNETE MODELLE

ION-PRO-90		ION-CORE-90	
Modell	**Bestell-Nr.**	**Modell**	**Bestell-Nr.**
IO90.195.120.PC.WDC	41269	IO90.195.060.CC.WDC	41302
IO90.195.120.PS.WDC	41429	IO90.195.060.CS.WDC	41419
		IO90.195.120.CS.WDC	41426

3. TECHNISCHE BESCHREIBUNG

- Spezial-Brandschutzplatte mit pulverbeschichtetem Gehäuse, RAL 7035 (Lichtgrau)
- Befestigung: Anschraublaschen mit je 4 Schrauben
- Abmessungen (B x T x H): 182 × 104 × 50 mm

4. VERWENDUNGSZWECK

Zur Durchführung von Elektrokabeln mit einem maximalen Außendurchmesser von 21 mm.

5. MONTAGEPOSITION

- Die Kabeldurchführung darf nur in den vom Hersteller freigegebenen Bereichen des jeweiligen Schranktyp montiert werden.
- Montage ist sowohl innen als auch außen möglich.

HINWEIS:
Die konkreten freigegebenen Bereiche entnehmen Sie der Zeichnung auf den Seiten 2 und 3.

6. EIGENMONTAGE

1. Zeichnung des jeweiligen Schrankmodells beim Hersteller anfordern.
2. Mindestabstände einhalten:
    1. 22 mm von den Kanten der Kabeldurchführung
    2. 20 mm zwischen einzelnen Kabeln
3. Bohrdurchmesser: maximal 1 mm größer als der Kabelaußendurchmesser (abweichende Varianten nur nach Absprache mit dem Hersteller).
4. Alle Bohrungen (auch nicht mehr benötigte) mit dem mitgelieferten Brandschutzkitt (ROKU 1000) vollflächig und in kompletter Wandungstiefe abdichten.

7. DRAUFSICHT TYP-90-KABELDURCHFÜHRUNG

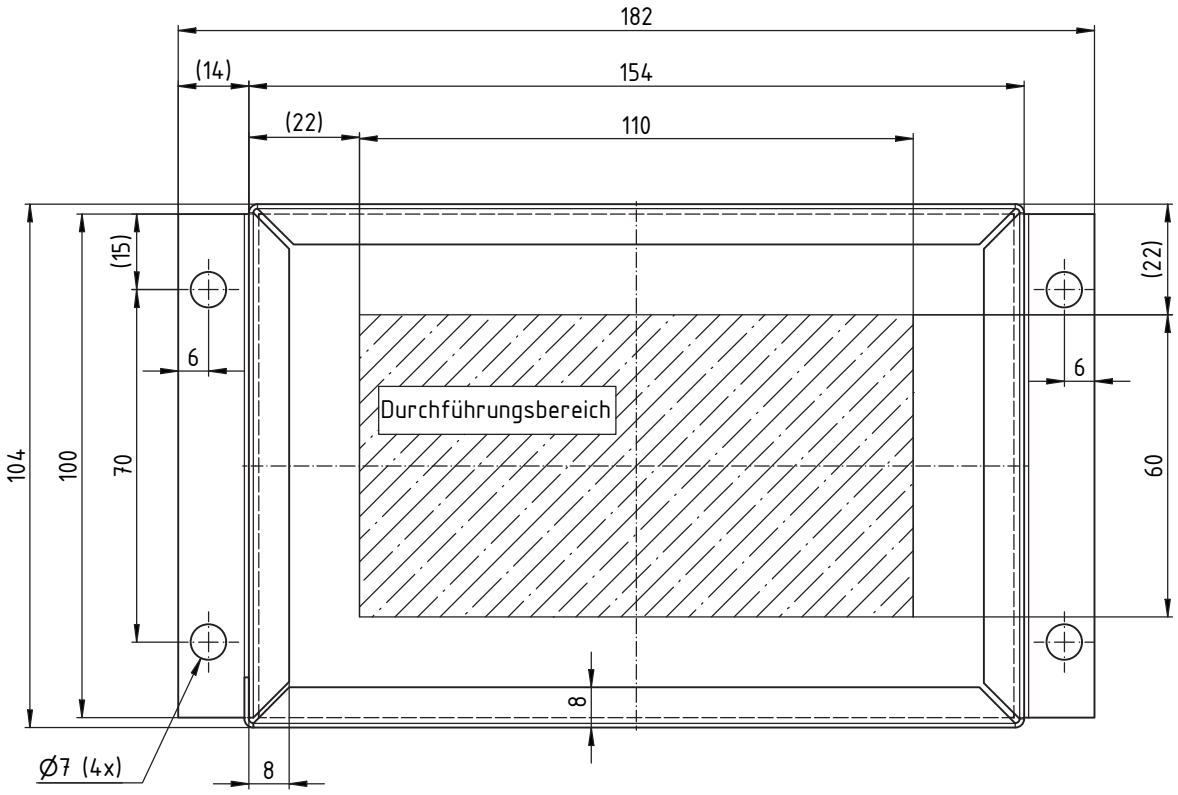

FREIGEGEBENE INSTALLATIONSBEREICHE:

IO90.195.060.CS.WDC | IO90.195.060.CC.WDC

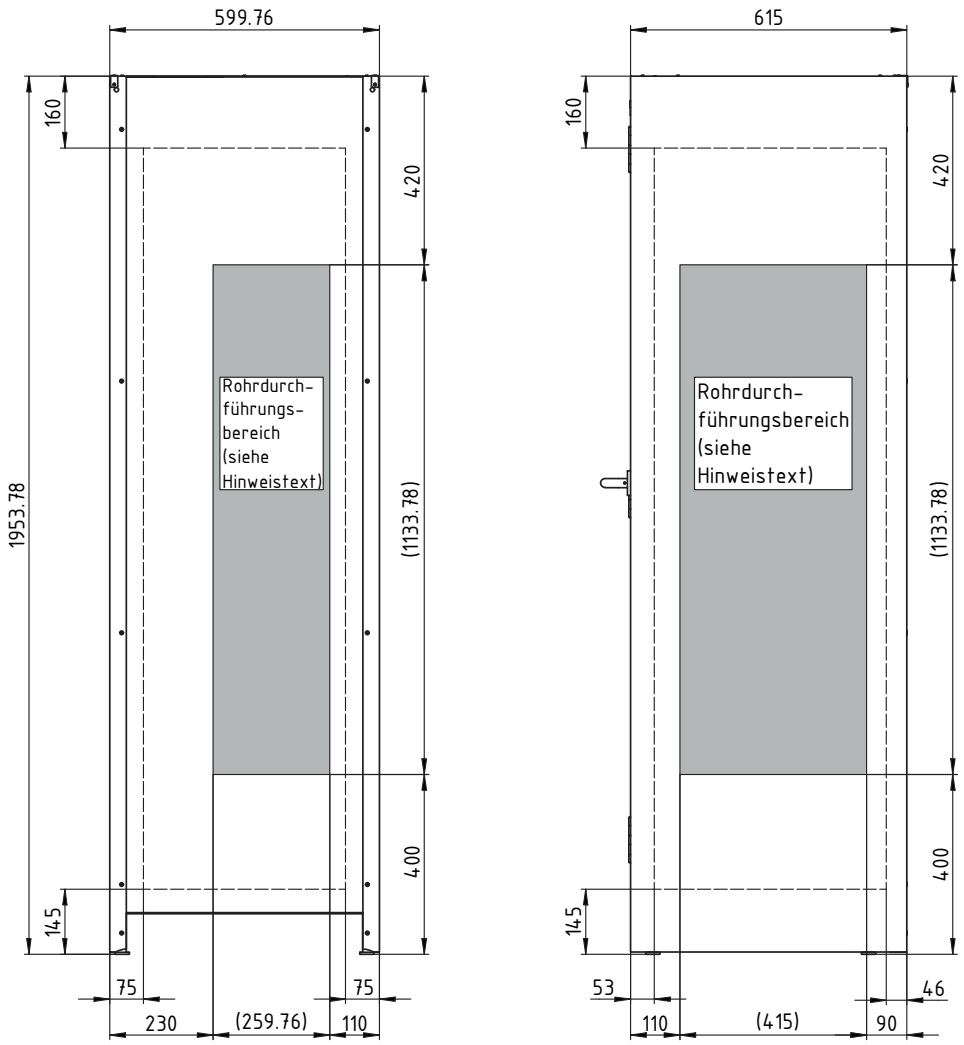

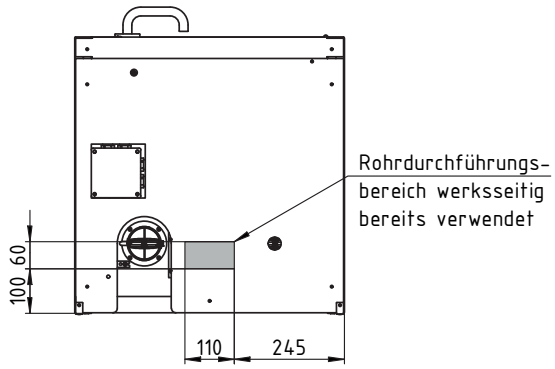

technische Änderungen vorbehalten

Rohrdurchführungsbereich berücksichtigt nur die Bodenauffangwanne, andere Ausstattungen (z.B. Fachböden, Steckdosen usw.) schränken den Rohrdurchführungsbereich weiter ein.

			Datum	Name	
		Bearb.	09.09.2025	D.Taube	IO90.195.060.Cx.WDC
		Gepr.			FWF90 Rohrdurchführung
IO90.195.060.CS.WDC	41419	asecos			Ansichtszeichnung
IO90.195.060.CC.WDC	41302				Blatt
Modell	ID				Bl.

© 2016 D.Taube

FREIGEGEBENE INSTALLATIONSBEREICHE

IO90.195.120.CS.WDC | IO90.195.120.PS.WDC | IO90.195.120.PC.WDC

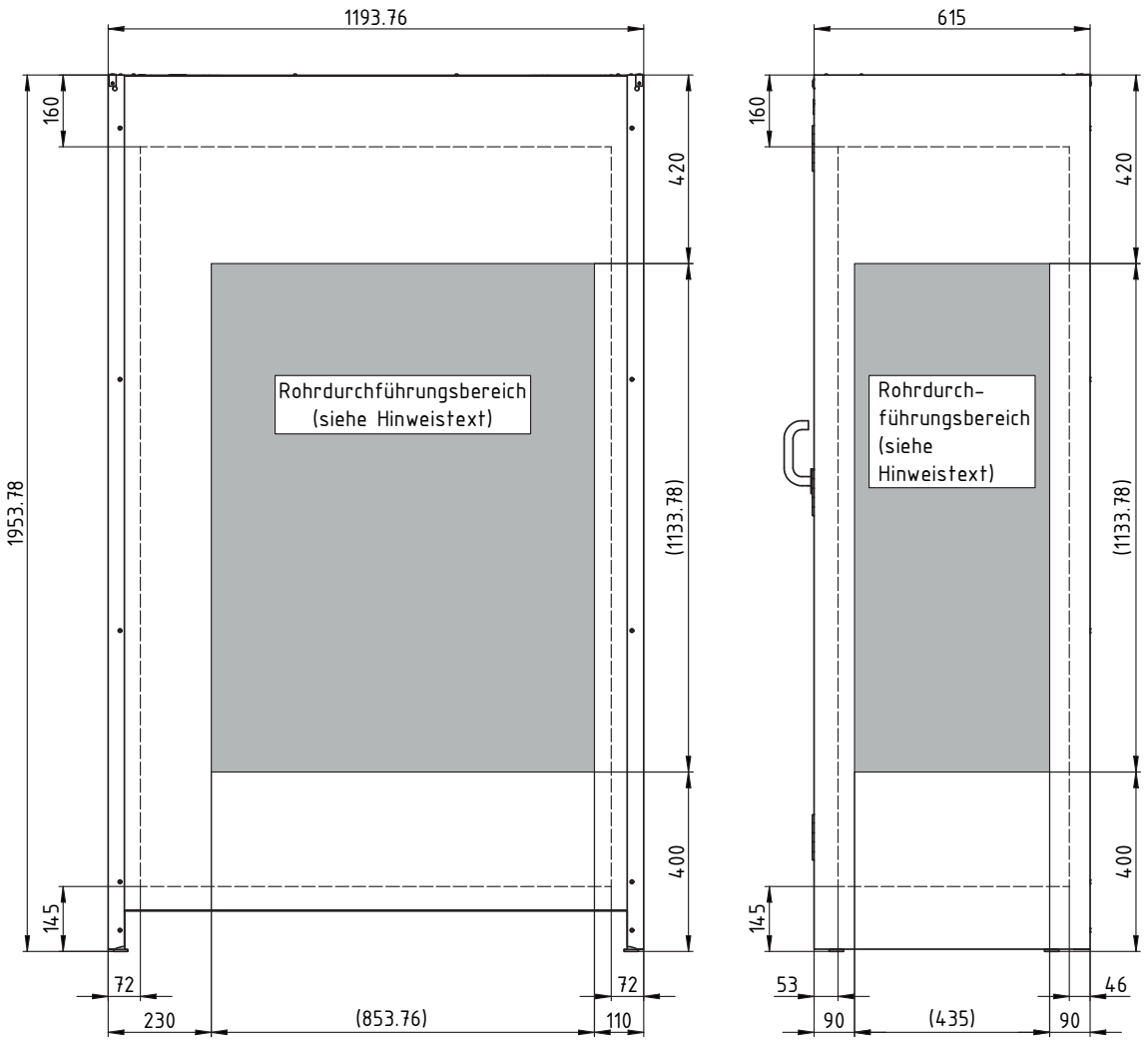

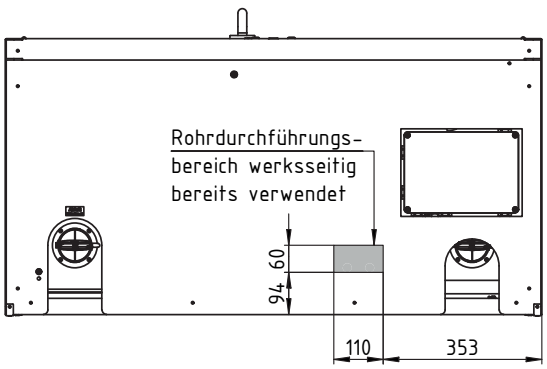

technische Änderungen vorbehalten

Rohrdurchführungsbereich berücksichtigt nur die Bodenauffangwanne, andere Ausstattungen (z.B. Fachböden, Steckdosen usw.) schränken den Rohrdurchführungsbereich weiter ein.

IO90.195.120.PS.WDC	41429
IO90.195.120.PC.WDC	41269
IO90.195.120.CS.WDC	41426
Modell	ID

	Datum	Name
Bearb.	10.04.2025	D.Taube
Gepr.		

IO90.195.120.xx.WDC
FWF90 Rohrdurchführung

asecos

Ansichtszeichnung

Blatt
Bl.

© 2016 D.Taube