EP.V.13001 · 10/2013

asecos®

C LINE | E LINE | SL LINE | G LINE

GEBRUIKSAANWIJZING

Veiligheidskasten

5 Jahre Garantie* 5 years warranty* | SL LINE

5 JAHRE GARANTIE*
* Bei Abschluss eines **BASICPlus-Vertrages**, mit fester 5-jähriger Laufzeit, genießen Sie 5 Jahre Garantie für Ihren Sicherheitsschrank.

5 YEARS WARRANTY*
Upon conclusion of an asecos service and maintenance agreement **(BasicPlus tariff) with a fixed term of 5 years, you will get a warranty extension for a maximum of 5 years for your safety storage cabinet.*

Weitere Informationen zu unseren Garantieleistungen finden Sie unter
www.asecos.com/service-leistungen

For detailed information about our warranties please visit
www.asecos.com/service-conditions

SL LINE

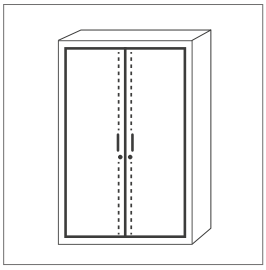

SL-CLASSIC
SL.196.120.MV
SL.196.060.MH
SL.196.060.MH.R

SL-CLASSIC-UB
SL.060.140.UB
SL.060.110.UB
SL.060.059.UB
SL.060.059.UB.R

C LINE

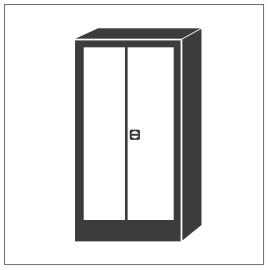

C-CLASSIC
C.195.120
C.195.060
C.195.060.R

C-CLASSIC-UB
C.060.110.UB

CF-CLASSIC
CF.195.120
CF.195.095
CF.195.095.F
CF.195.060
CF.140.120
CF.140.095
CF.140.060.

CS-CLASSIC
CS.195.105
CS.195.081
CS.195.054
CS.195.054.R
CS.110.105
CS.110.081
CS.110.054
CS.110.054.R
CS.195.105.MM.4WD
CS.195.054.MH.3WD

CS-CLASSIC-G
CS.195.105.WDFW
CS.195.081.WDFW
CS.195.054.WDFW
CS.195.054.WDFWR
CS.110.105.WDFW
CS.110.081.WDFW
CS.110.054.WDFW
CS.110.054.WDFWR

CS-CLASSIC-F
CS.195.105.F

CS-CLASSIC-GF
CS.195.105.F.WDFW

CS-PHOENIX
CS.195.105.FD
CS.110.105.FD

G LINE

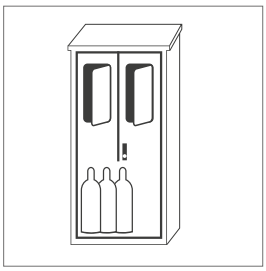

G-OD
GOD.215.135
GOD.215.100
GOD.215.070.R
GOD.215.135.WDFW
GOD.215.100.WDFW
GOD.215.070.WDFWR
GOD.215.135.WDHW
GOD.215.100.WDHW
GOD.215.070.WDHWR

E LINE

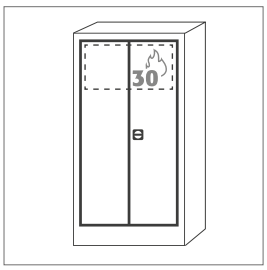

E-CLASSIC
E.195.095
E.195.095.2
E.140.095
E.140.095.2

E-CLASSIC-UF
E.195.095.F
E.195.095.F2

E-CLASSIC-MF
EM.195.095.F2

E-PSM
EP.195.095
EP.195.095.2

E-PSM-UF
EP.195.095.F
EP.195.095.F2

asecos GmbH
Abt. Kundendienst
Weiherfeldsiedlung 16–18
D-63584 Gründau
Fax: +49 60 51 – 92 20-10

DE

Sehr geehrte Kundin, sehr geehrter Kunde,

mit dem Kauf Ihres asecos-Sicherheitsschrankes haben Sie eine entscheidende Investition für die Sicherheit in Ihrem Haus getätigt. Vor Ihnen steht ein innovatives Produkt aus hochwertigen Materialien, das höchste Qualität garantiert.

Sicherheitsschränke aus dem Hause asecos verfügen über eine lückenlose Zulassungs-Dokumentation. Wir archivieren Ihre Zulassungsdokumente jedes einzelnen Schrankes für Sie, bis Sie diese im Bedarfsfall (z. B. einer Betriebsbegehung o. ä.) mit diesem Formular von uns anfordern.

Dazu einfach dieses Formular heraustrennen/kopieren und mit Ihrer Adresse und der Seriennummer des Schrankes versehen per Fax zurück an uns.

Mit freundlichen Grüßen

asecos GmbH

EN

Dear Customer,

you have made a decisive investment in safety for your company by purchasing this asecos safety storage cabinet. You now own an innovative product made of top-quality materials guaranteeing the highest quality standards.

asecos safety storage cabinets have complete authorisation documents. We archive the authorisation documents for every individual cabinet, keeping them ready for you should you ever need them (e.g. for a works inspection or similar). Simply request them using this form.

Tear off or copy that page and return to us by fax with your address and serial number of the cabinet on it.

Yours sincerely

asecos GmbH

NL

FR

ES

IT

Firma ▪ company	
Abteilung ▪ department	
Name ▪ name	
Straße ▪ street	
PLZ ▪ postal code	
Ort ▪ city	
Schrank ▪ cabinet **Seriennummer(n)** ▪ serial number(s)	

1

2

asecos

GEBRUIKSAANWIJZING

Geachte relatie,

Hartelijk dank voor de aankoop van een veiligheidskast van asecos, waarmee u een cruciale investering voor de veiligheid binnen uw onderneming heeft gedaan.
Met onze veiligheidskast zorgt u op de werkplek voor een veilige en comfortabele opslag van uw gevaarlijke stoffen.

Leest u aandachtig deze gebruiksaanwijzing. Maakt u zich eigen met de voordelen en het eenvoudige gebruik van onze veiligheidskasten.
Dit vereenvoudigt de dagelijkse omgang met gevaarlijke stoffen.

Hartelijk dank.

Uw asecos team

NL

INHOUDSOVERZICHT

1. AANWIJZINGEN · RICHTLIJNEN · GARANTIE 6
   - 1.1. Algemene veiligheidstechnische aanwijzingen 6
   - 1.2. Garantie 6
   - 1.3. Kastdetails 6
2. TRANSPORT 7
3. OPSTELLING · INBEDRIJFSTELLING · FUNCTIE 7
   - 3.1. Uitlijnen Van De Kasten 7
   - 3.2. Kantelbeveiliging 7
4. SLUITTYPES · VERGRENDELING 8
5. BINNENUITRUSTING: C-LINE · E-LINE · SL-LINE 8
   - 5.1. Legborden 8
   - 5.2. Bodemopvangbak 9
6. BINNENUITRUSTING: G-OD 9
   - 6.1. Montagerails 9
   - 6.2. Flessenhouder 9
   - 6.3. Oprijplaat (optioneel) 9
   - 6.4. Flessenhouder aan de zijkant (optioneel) 10
   - 6.5. Legborden (optioneel) 10
   - 6.6. Buis- / Leidingdoorvoer 10
7. VENTILATIE 10
   - 7.1. Overzicht 10
   - 7.2. Ventilatieaansluiting 11
8. BRAND · AFVALVERWIJDERING 12
   - 8.1. Openen van de veiligheidsbox na een brand 12
   - 8.2. Afvalverwijdering 12
9. VEILIGHEIDSTECHNISCHE INSPECTIE 12

1.1. ALGEMENE VEILIGHEIDSTECHNISCHE AANWIJZINGEN

- Neem voor de omgang met gevaarlijke stoffen de van toepassing zijnde wetten, voorschriften en de aanwijzingen van deze gebruiksaanwijzing in acht.
- Werkzaamheden aan de elektrische installatie moeten uitgevoerd worden in stroomloze toestand en door professionele elektriciens – zie hiervoor ook de bepalingen van de plaatselijke energieleverancier.
- Er moet rekening gehouden worden met de opstellingsomstandigheden ter plaatse (bv. vastschroeven van de kasten aan het gebouw).
- De aanwijzingen van de technische inspectiedienst dienen te worden opgevolgd.
- Neem de voorschriften ter voorkoming van ongevallen en de wet op de werkplaatsen in acht.
- Verzeker dat de vereiste veiligheidstechnische inspecties enkel door daartoe bevoegd vakpersoneel gebeuren mits gebruik van originele wisselstukken.
- Gebruik de kast alleen na instructie, voor onbevoegden dient de toegang tot de kast verboden te zijn.
- Het zwenkbereik van de deuren moet steeds vrijgehouden worden, deuren/laden moeten gesloten blijven.
- Met geschoold/geautoriseerd vakpersoneel voorkomt u storingen, beschadigingen en corrosieschade, die door ondeskundig transport kunnen ontstaan.
- Let op de maximale capaciteit voor opslaghoeveelheden, belastingen etc.
- Er mogen geen grotere vaten in de kasten geplaatst worden dan het volume van de bodemopvangbak kan bevatten, lekkende gevaarlijke stoffen moeten onmiddellijk worden opgenomen en verwijderd.
- Containers met agressieve chemicaliën (zuren/logen) dienen in speciale zuur- en loogkasten, in zuur- en loogvakken of in kasten met een binnenuitrusting zonder metaal te worden opgeborgen.
- Er moet voor voldoende technische ontluchting gezorgd worden.
- Controleer voor het inruimen de bestendigheid van de kastoppervlakten tegen chemicaliën.
- Het opbergen van bijtende vloeistoffen of gassen kan uitwerkingen op de functie van de vergrendelingsinrichting van de luchttoevoer en luchtafvoer hebben.
- Voor de eerste inbedrijfstelling moet de veiligheidskast op eventuele schade onderzocht worden door de gebruiker.

1.2. GARANTIE

De garantie voor dit product wordt overeengekomen tussen u (de klant) en uw vakhandelaar (de verkoper). asecos verleent als fabrikant voor de in de gebruiksaanwijzing vermelde producten een garantie van 24 maanden vanaf de leveringsdatum.
Alle modellen zijn als veiligheidstechnische inrichting onderworpen aan een jaarlijkse inspectieplicht door geautoriseerd en geschoold personeel van de fabrikant. Zo niet vervalt de garantieclaim van de klant tegenover de fabrikant.

1.3. KASTDETAILS

C-CLASSIC · CS-CLASSIC/-G · CS-PHOENIX: veilige, reglementaire opslag van chemicaliën (niet voor de opslag van ontvlambare vloeistoffen)

CS-CLASSIC-F · CS-CLASSIC-GF: veilige, reglementaire opslag van chemicaliën, veiligheidsbox voor de opslag van ontvlambare vloeistoffen, spuitbussen enz.

CF-CLASSIC: veilige en reglementaire opslag van chemicaliën en ontvlambare vloeistoffen conform de geldende nationale reglementeringen

E-CLASSIC · E-PSM: veilige en reglementaire opslag van vloeistoffen die gevaarlijk zijn voor het aquatisch milieu (niet voor de opslag van ontvlambare vloeistoffen)

E-CLASSIC-UF: veilige en reglementaire opslag van vloeistoffen die gevaarlijk zijn voor het aquatisch milieu, veiligheidsbox voor de opslag van ontvlambare vloeistoffen, spuitbussen enz..

E-CLASSIC-MF: voor de opslag van verbruiksmateriaal, gereedschap enz., veiligheidsbox voor de opslag van ontvlambare vloeistoffen, spuitbussen enz.

SL-LINE: voor de veilige en reglementaire opslag van agressieve vloeistoffen (niet voor de opslag van ontvlambare vloeistoffen)

G-OD: voor het reglementaire gereedhouden, ledigen en opslaan van drukgasflessen in de openlucht of in gebouwen

Een volledig modeloverzicht vindt u in het begin van de gebruiksaanwijzing.

Kastgegevens
➡ Logboek
(meegeleverd bij de kast)

Technische tekening
➡ Bijlage 1

Technische gegevens
➡ Tabel in bijlage 2

2. TRANSPORT

ALGEMEEN

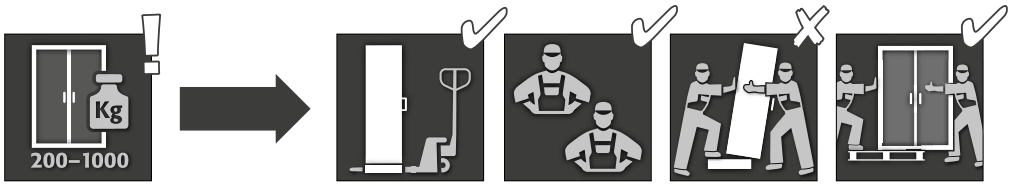

OPGELET:

Transporteer de kast met behulp van een palletwagen rechtopstaand, vastgebonden en beveiligd tegen verschuiven naar de uiteindelijke plaats van opstelling. De transportbeveiligingen in de deursponningen mogen pas bij de definitieve plaats van opstelling worden verwijderd! Wij kunnen de vereiste kwaliteit alleen garanderen wanneer de kast door ons speciaal geschoold personeel naar de plaats van opstelling wordt getransporteerd.

Platleggen van de kast (mag alleen zonder schokken gebeuren)

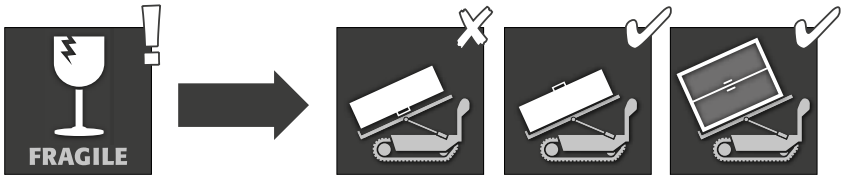

NL

3. OPSTELLING · INBEDRIJFSTELLING · FUNCTIE

3.1. UITLIJNEN VAN DE KASTEN

ALGEMEEN

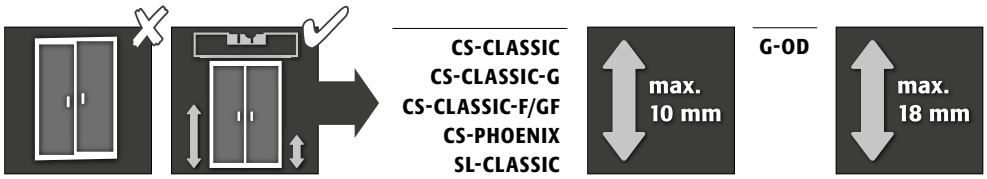

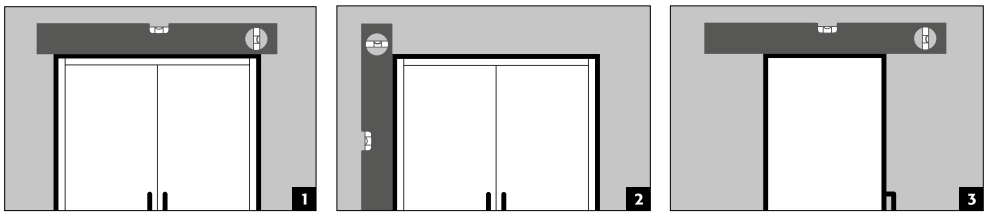

CS-CLASSIC
CS-CLASSIC-G
CS-CLASSIC-F
CS-CLASSIC-GF
CS-PHOENIX
SL-CLASSIC
G-OD

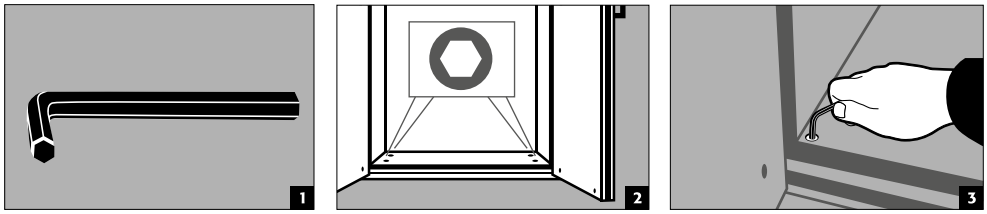

3.2. KANTELBEVEILIGING

SL-CLASSIC
C-LINE
E-LINE

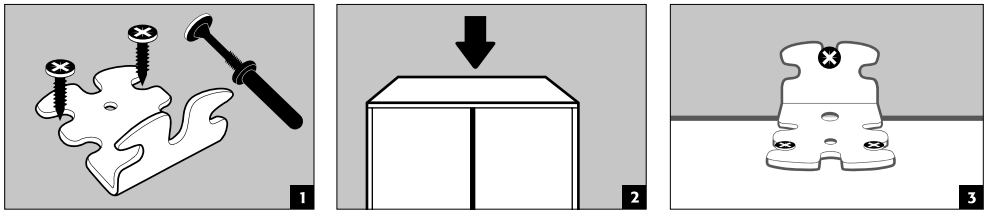

asecos

G-OD

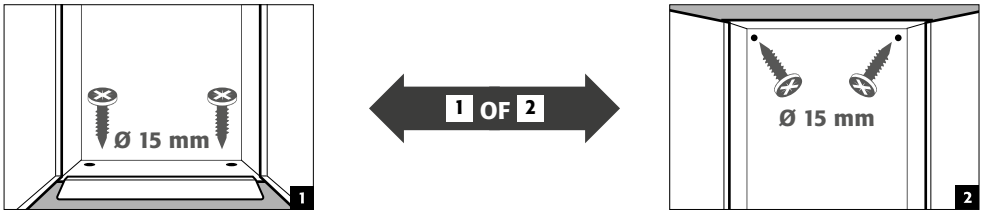

4. SLUITTYPES · VERGRENDELING

OPGELET
Gelieve er op te letten dat de deur(en) altijd na gebruik weer gesloten worden. Het sluiten gebeurt steeds handmatig.

- De kasten kunnen met veiligheidscilindersloten worden afgesloten.

SL-CLASSIC
G-OD (OPTIONEEL)
- zijn verkrijgbaar met cilindersloten (G-OD optioneel).

5. BINNENUITRUSTING: C-LINE · E-LINE · SL-LINE

5.1. LEGBORDEN

OPGELET
Let er bij het verstellen van de bodems op dat er zich geen colli's op de bodem bevinden zodat ze bij de ombouw niet worden omgestoten in de kast of beschadigd raken.

C-CLASSIC
CF-CLASSIC
E-LINE

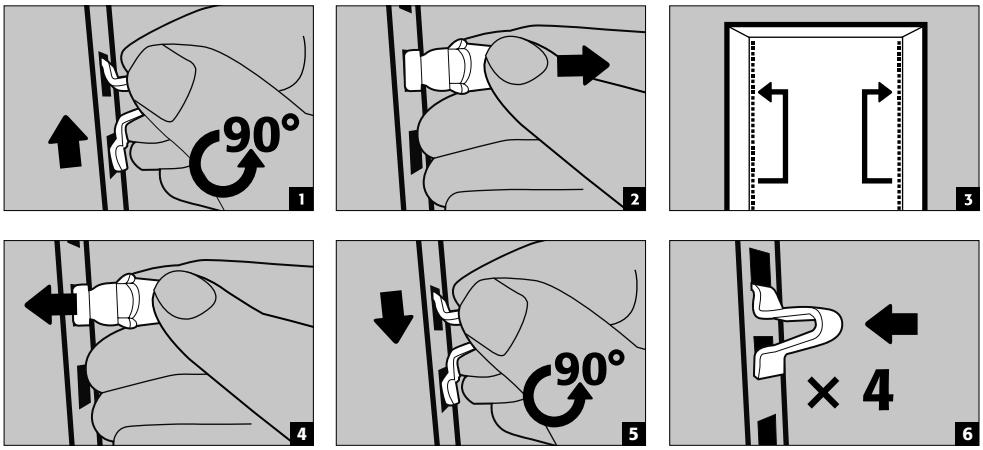

CS-CLASSIC
CS-CLASSIC-G
CS-CLASSIC-F
CS-CLASSIC-GF
CS-PHOENIX

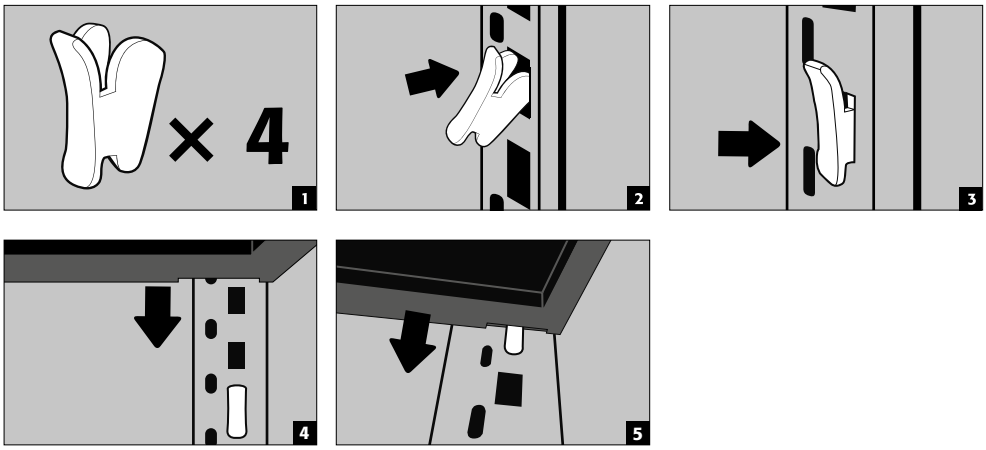

SL-LINE
CS-CLASSIC
CS-CLASSIC-G
CS-PHOENIX

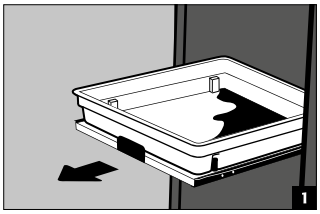

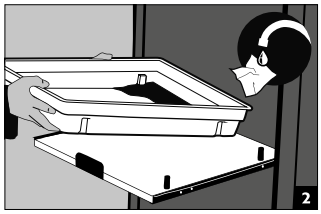

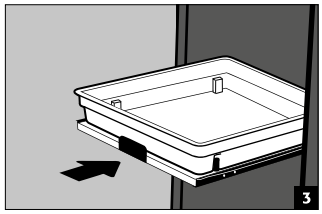

OPGELET
De uitschuifbare laden zijn vast in de kast gemonteerd en zijn voorzien van een uitschuifbeveiliging. Ze moeten na het gebruik handmatig terug in de kast geschoven worden. Kasten met uitschuifbare laden moeten met een kantelbeveiliging (zie 3.2) aan de wand bevestigd worden!

5.2. BODEMOPVANGBAK

OPGELET
De afzonderlijke opvangvolumes zijn terug te vinden in de tabel Technische gegevens in de bijlage.

C-LINE
- De bodemopvangbak heeft als functie eventueel uitlopende vloeistoffen binnenin de kast op te vangen.

SL-LINE
- Vloeistofdichte kunststofbakken per opslagniveau als opvangbak voor gelekte vloeistof

E-CLASSIC
E-PSM
- Vloeistofdichte inzetopvangbakken per opslagniveau als opvangbak voor gelekte vloeistof

E-CLASSIC-UF/-MF
E-PSM-UF
- Veiligheidsbox bijkomend uitgerust met afzonderlijke bodemopvangbak

6. BINNENUITRUSTING: G-OD

6.1. MONTAGERAILS

- voor drukgasarmaturen, in de hoogte verstelbaar

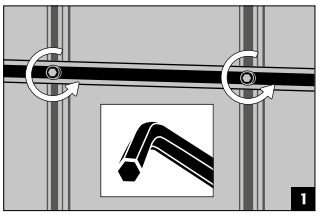

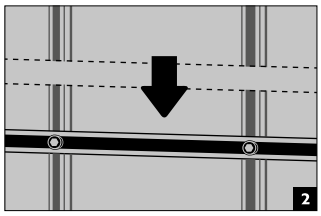

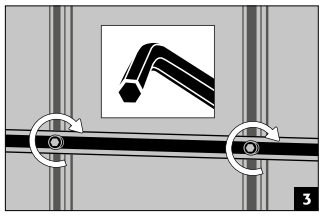

6.2. FLESSENHOUDER

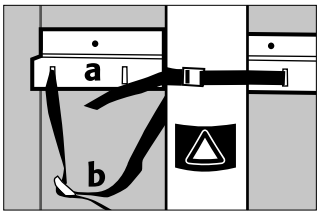

a Vast op de achterwand gemonteerd

b Spanriemen voor het borgen van de gasflessen

6.3. OPRIJPLAAT (OPTIONEEL)

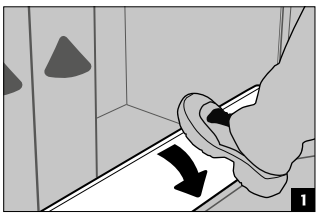

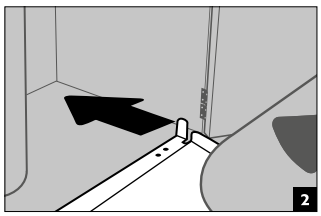

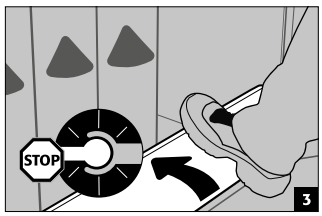

NL

6.4. FLESSENHOUDER AAN DE ZIJKANT (OPTIONEEL)

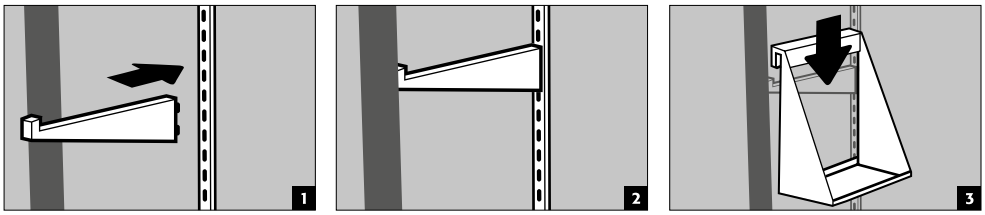

6.5. LEGBORDEN (OPTIONEEL)

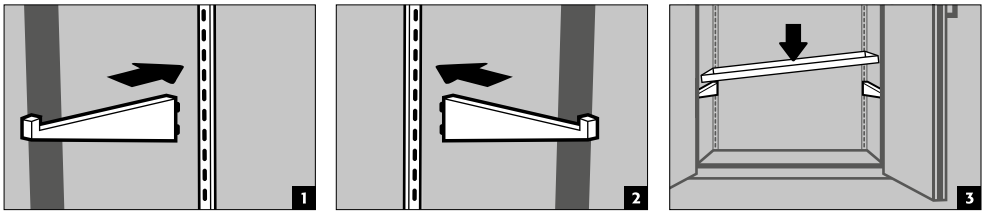

6.6. BUIS- / LEIDINGDOORVOER

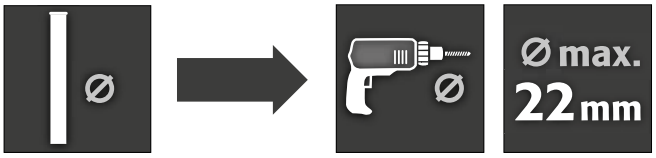

- voorbereid in de bovenkant

Buisdiameter < 20 mm

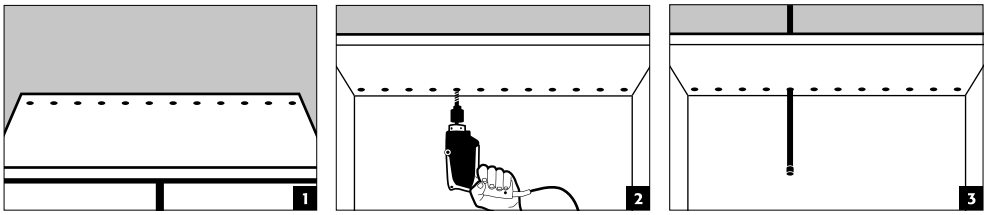

Buisdiameter = 20 mm

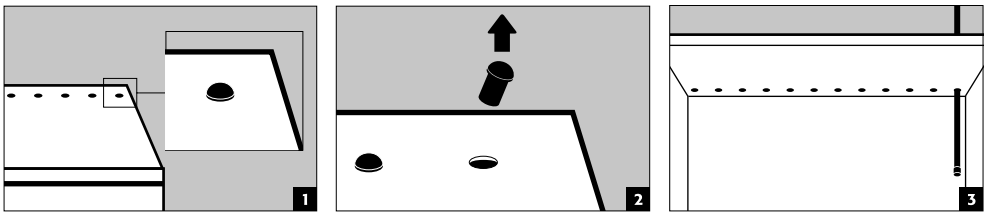

7. VENTILATIE

7.1. OVERZICHT

	niet vereist	aangeraden	absoluut noodzakelijk	!! AANWIJZINGEN !!
C-LINE		bij opslag van vluchtige chemicaliën		**De nationale reglementering** inzake voorgeschreven luchtverversing, max. drukverliezen, luchtafvoerleidingen naleven !
CF.195.095.F CS.195.105.F(.WDFW)		Aansluiting van de veiligheidsbox		
SL-LINE			bij opslag van agressieve stoffen	min. 30-voudige luchtverversing per uur. **De nationale reglementering** inzake voorgeschreven luchtverversing, max. drukverliezen, luchtafvoerleidingen naleven !
E-LINE	✔			**De nationale reglementering** inzake voorgeschreven luchtverversing, max. drukverliezen, luchtafvoerleidingen naleven !
E-CLASSIC-UF/MF E-PSM-UF		Aansluiting van de veiligheidsbox		
G-LINE			bij opstelling in gebouwen (naargelang de brandbelasting)	**De nationale reglementering** inzake voorgeschreven luchtverversing, max. drukverliezen, luchtafvoerleidingen naleven !

7.2. VENTILATIEAANSLUITING

C-LINE
(NIET CF.195.095.F)

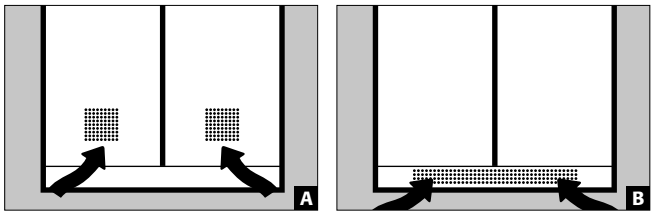

A C-CLASSIC
CF-CLASSIC

B CS-CLASSIC
CS-CLASSIC-G
CS-CLASSIC-F
CS-CLASSIC-GF
CS-PHOENIX

Luchttoevoer

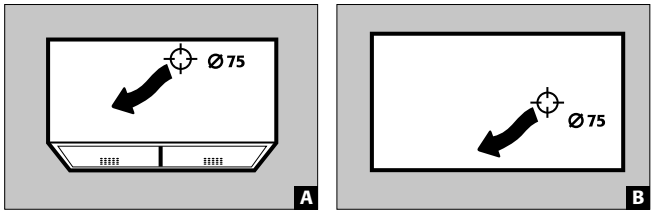

A C-CLASSIC
CF-CLASSIC
CS-CLASSIC
CS-CLASSIC-F
CS-CLASSIC-GF
CS-CLASSIC-G
CS-PHOENIX

B C-CLASSIC-UB

Luchtafvoer

SL-LINE

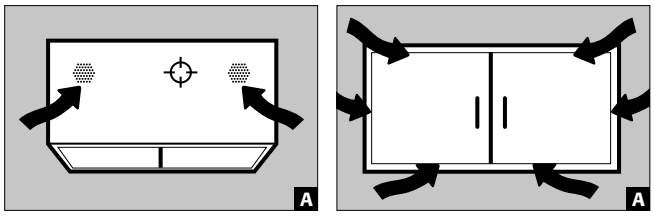

A SL-CLASSIC

B SL-CLASSIC-UB

Luchttoevoer

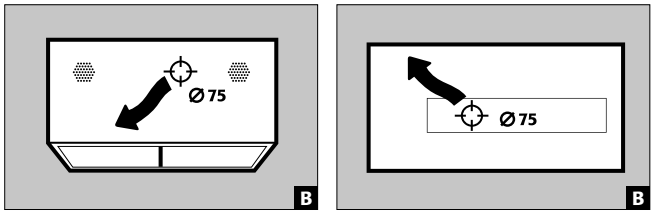

A SL-CLASSIC

B SL-CLASSIC-UB

Luchtafvoer

VEILIGHEIDSBOX:
E-CLASSIC-UF
E-CLASSIC-MF
E-PSM-UF

CF.195.095.F

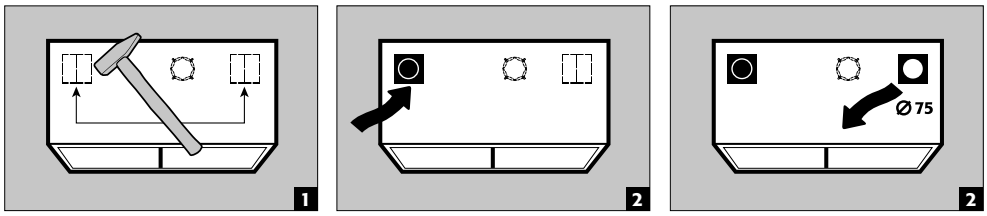

Luchttoevoer **Luchtafvoer**

E-CLASSIC
E-PSM

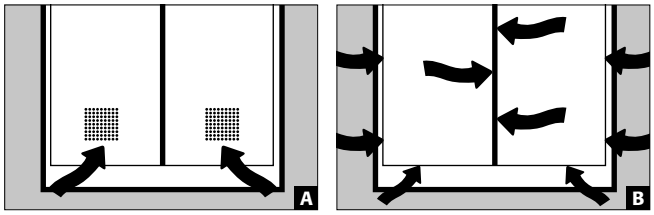

A E-PSM

B E-CLASSIC

Luchttoevoer

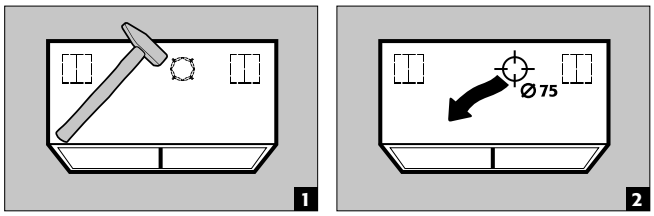

Luchtafvoer

NL

G-OD

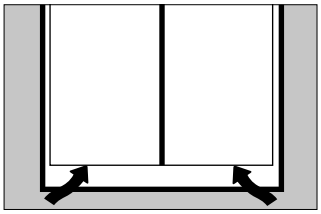

Luchttoevoer

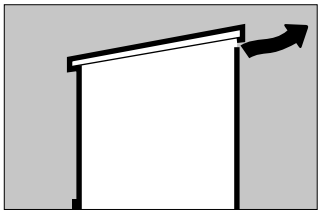

Luchtafvoer

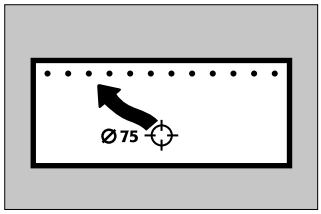

Luchtafvoer (optionel)

8. BRAND · AFVALVERWIJDERING

8.1. OPENEN VAN DE VEILIGHEIDSBOX NA EEN BRAND

OPGELET:

Afhankelijk van de duur van de brand kan er zich een ontvlambaar damp-luchtmengsel gevormd hebben, daarom moeten voor het openen alle ontstekingsbronnen in een straal van 10 meter rond de kasten verwijderd worden.

- Uitsluitend vonkvrij gereedschap gebruiken.
- De kasten met uiterste voorzichtigheid openen.

8.2. AFVALVERWIJDERING

De modellen kunnen gedemonteerd als gescheiden afval afgevoerd worden. Ze bevatten geen materialen die naar een speciaal afvalverwerkingsbedrijf gebracht moeten worden..

9. VEILIGHEIDSTECHNISCHE INSPECTIE

ALLE MODELLEN

De kasten zijn zodanig geconstrueerd en gebouwd dat er geen noemenswaardige onderhoudswerken voorkomen. Als er veiligheidstechnisch relevante beschadigingen (bv. dichtingen van zuren- en logenkast) vastgesteld worden, moet de exploitant ervoor zorgen dat de kast voor verder gebruik weer hersteld wordt met originele onderdelen. Om de afzuiging te controleren, gelieve een licht pluisje wol of rookpijpje te nemen en te testen of er luchtzuiging binnenin de kast in het bereik van de afzuigopening (in de kast rechts of achterwand) vastgesteld kan worden.

VEILIGHEIDSBOX

Dagelijkse functiecontrole

- Moet de opvangbakken betreffen (eventuele lekkages opnemen en verwijderen)

Maandelijkse functiecontrole

- Onberispelijk functioneren van de deuren
- Correcte plaatsing en toestand van de dichtingen van de brandbeveiliging

In geval van schade onmiddellijk contact opnemen met uw vakhandelaar, zodat de veiligheidsbox weer hersteld kan worden door de fabrikant, met geteste originele onderdelen.

CONTACT:

Bij gebreken aan of klachten betreffende onze producten (zowel binnen de garantieperiode als erna), voor het aanvragen van veiligheidstechnische inspecties of voor het afsluiten van een service-overeenkomst kunt u contact opnemen met onze service-hotline op:

Tel: +31 172 50 64 76 **info@asecos.nl**

C-LINE

CF.195.120
CF.140.120 C.195.120

C-CLASSIC · CF-CLASSIC

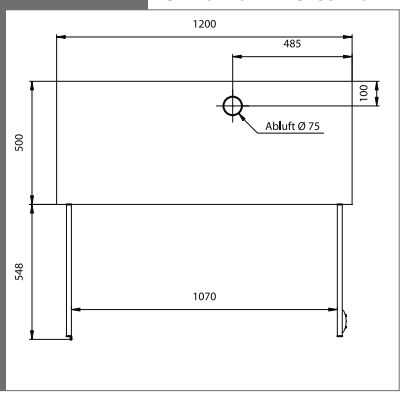

C.195.060
CF.195.060
CF.140.060

C-CLASSIC · CF-CLASSIC

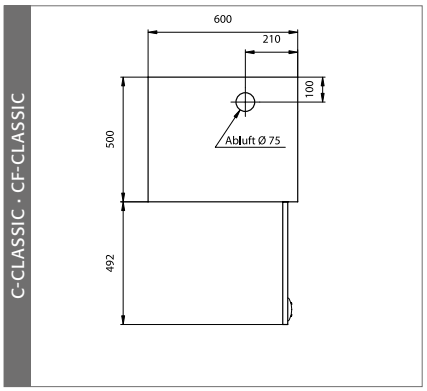

C.060.110.UB

C-CLASSIC-UB

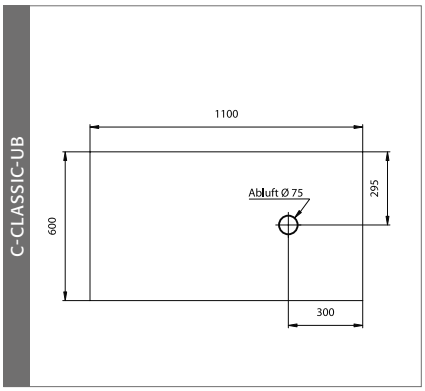

CF.195.095
CF.140.095

CF-CLASSIC

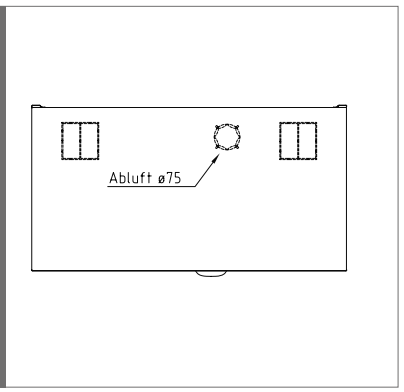

CF.195.095.F

CF-CLASSIC

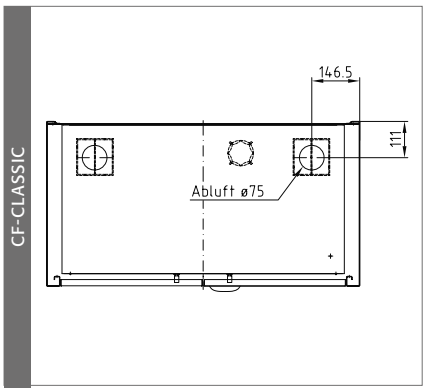

CS.195.105(.FD) CS.195.105.WDFW
CS.110.105(.FD) CS.110.105.WDFW
CS.195.195.MM.4WD

CS-CLASSIC(-G) • CS-PHOENIX

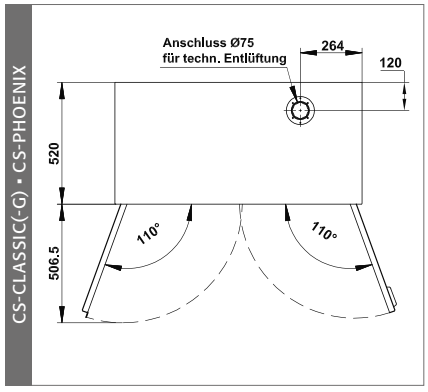

CS.195.081(.WDFW) CS.110.081(.WDFW)

CS-CLASSIC(-G)

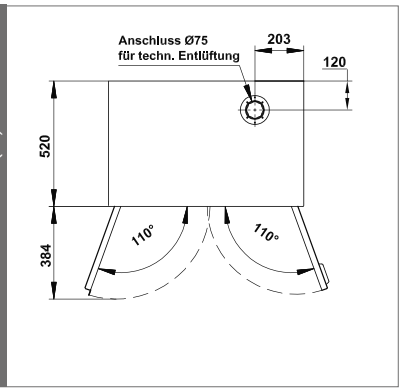

CS.195.054(.WDFW) CS.110.054(.WDFW)
CS.195.054(.WDFWR) CS.110.054(.WDFWR)
CS.195.054.MH.3WD

CS-CLASSIC(-G)

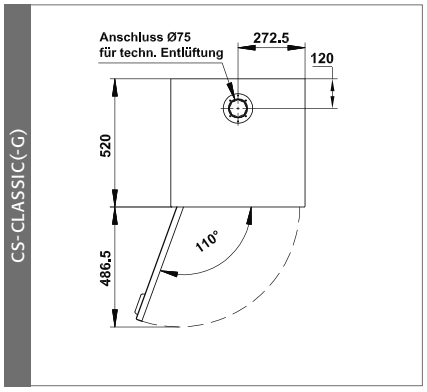

E.195.095(.2) EP.195.095
E.140.095(.2)
EP.195.095

E-LINE

E-CLASSIC • E-PSM

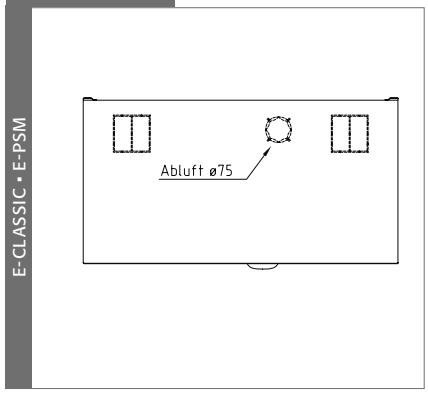

E.195.095.F EP.195.095.F
E.195.095.F2 EP.195.095.F2
EM.195.095.F2

E-CLASSIC-UF(MF) • E-PSM-UF

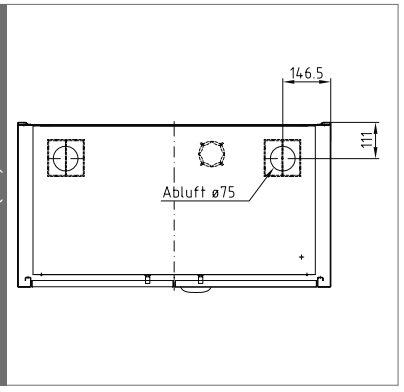

SL-LINE

SL.196.120.MV

SL-CLASSIC

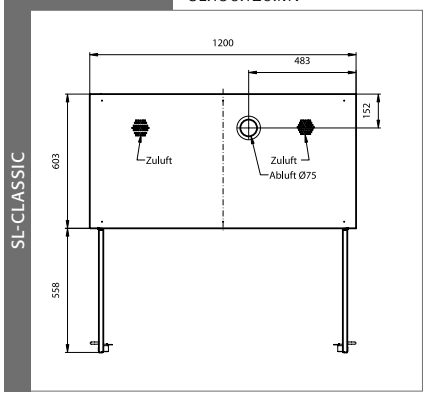

SL.196.060.MH
SL.196.060.MH.R

SL-CLASSIC

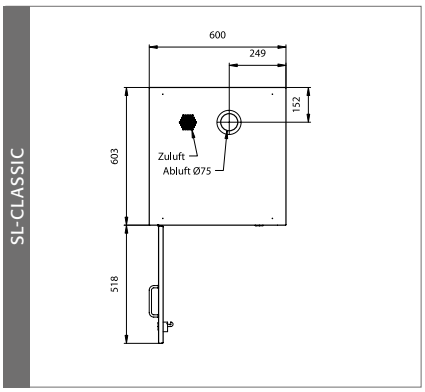

SL.060.140.UB

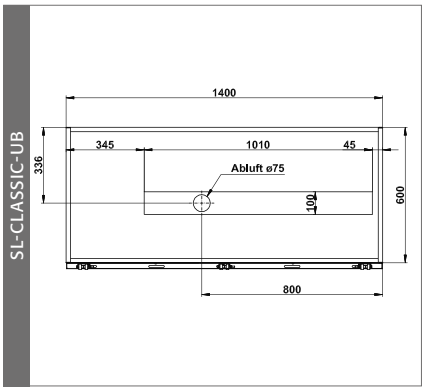

SL.060.110.UB

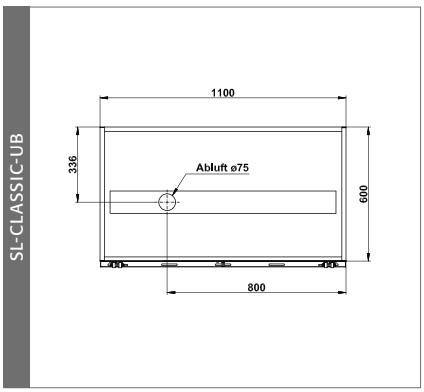

SL.060.059.UB
SL.060.059.UB.R

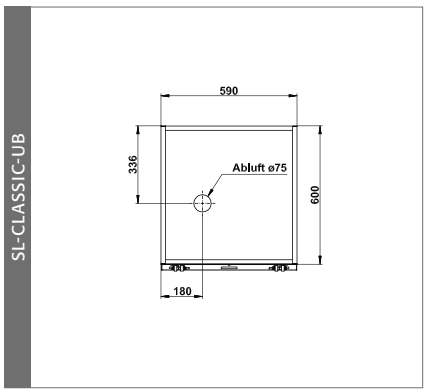

G-LINE

GOD.215.135
GOD.215.135.WDFW
GOD.215.135.WDHW

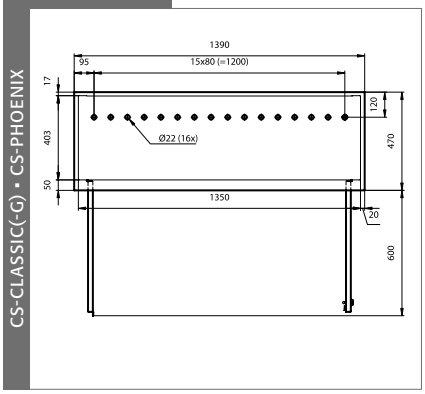

GOD.215.135
GOD.215.135.WDFW
GOD.215.135.WDHW

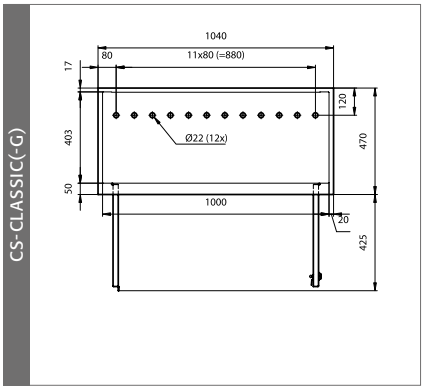

GOD.215.135
GOD.215.135.WDFW
GOD.215.135.WDHW

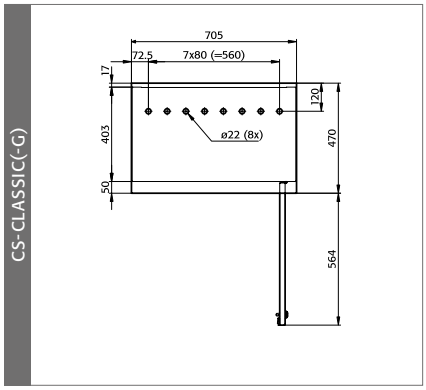

BIJLAGE 2: TECHNISCHE GEGEVENS

Legende für Tabelle „Technische Daten“
Key for “Technical data” table
Legende voor tabel „Technische gegevens“

Légende du tableau « Caractéristiques techniques »
Leyenda de la tabla “Datos técnicos“
Legenda per tabella "Dati tecnici"
Legenda para a tabela "Dados técnicos"

	(mm)	Abmessungen	Dimensions	Afmetingen	Dimensions	Dimensiones	Dimensioni	Dimensões
	(kg)	Leergewicht gesamt	Net Weight	Leeggewicht totaal	Poids total à vide	Peso en vacío total	Peso a vuoto completo	Peso total em vazio
	(kg)	Max. Belastung	max. Load Cabinet	max. belading	Chargement max.	Carga máx	Carico max.	Carga máx.
	(kg)	Max. Belastung Fachboden	max. Load Shelf	max. belasting opvanglegbord	Charge max. d’étagère	Carga máx. bandeja	Carico max. ripiano fisso	Carga máx. da prateleira
	(kg)	Max. Belastung Auszug	max. Load Drawer	max. belasting schuiflade	Charge max. de tiroir	Carga máx. cajón	Carico max. cassetto	Carga máx. do extrato
	(l)	Auffangvolumen Bodenauffangwanne	Capacity Bottom collecting sump	Opvangcapaciteit bodemopvangbak	Volume de rétention de bac de rétention	Volumen de recogida del cubeto de retención	Volume di raccolta vasca di raccolta sul fondo	Volume de recolha da bacia de retenção inferior
	(m^3/h, Pa)	Volumen und Druckverlust bei 10fachem Luftwechsel	Air flow and Pressure Loss at 10times Air change	volume en drukverlies bij 10-voudige luchtverversing	volume et perte de pression avec un taux de renouvellement de l’air de 10	Volumen y caída de presión con renovación de aire de 10 veces	Volume e perdita di pressione con decuplo cambio dell'aria	Volume e perda de pressão até 10 vezes a renovação de ar
	(m^3/h, Pa)	Volumen und Druckverlust bei 120fachen Luftwechsel	Air flow and Pressure Loss at 120times Air change	volume en drukverlies bij 120-voudige luchtverversing	volume et perte de pression avec un taux de renouvellement de l’air de 120	Volumen y caída de presión con renovación de aire de 120 veces	Volume e perdita di pressione con centoventesimo cambio dell'aria	Volume e perda de pressão até 120 vezes a renovação de ar

	X	Y	Z						m³	Pa	m³	Pa
C.195.120	1202	500	1950	55	300	30	–	33	9,7	<2	–	–
C.195.060(.R)	602	500	1950	36	300	30	–	19	4,9	<1	–	–
C.060.110	1102	500	600	21	200	30	–	29	2,1	<1	–	–
CF.195.120	1202	500	1950	55	300	30	–	33	9,7	<2	–	–
CF.195.095	952	500	1950	52	300	30	–	20	7,7	<2	–	–
CF.195.095.F	952	500	1950	52+	300	30	–	20	7,7	<2	–	–
Sicherheitsbox F30	850	450	450	55,5	150	30	–	5,8	1,4	<1	–	–
CF.195.060	602	500	1950	36	300	30	–	19	4,9	<1	–	–
CF.140.120	1202	500	1400	41	200	30	–	33	6,7	<1	–	–
CF.140.095	952	500	1400	37	200	30	–	20	5,3	<1	–	–
CF.140.060	602	500	1400	32	200	30	–	19	3,3	<1	–	–
CS.195.105(.FD/.WDFW)	1055	520	1950	75	600	100	30	33	9,0	<2	–	–
CS.195.081(.WDFW)	810	520	1950	68	600	60	30	33	6,8	<1	–	–
CS.195.054(.WDFW[R])	545	520	1950	51	600	50	30	22	4,4	<1	–	–
CS.195.105.MM.4WD	1055	520	1950	75	600	50	30	22	9,0	<2	–	–
CS.195.054.MH.3WD	545	520	1950	51	600	50	30	22	4,4	<1	–	–
CS.195.105.F(.WDFW)	1055	520	1950	75+	600	100	30	33	9,0	<2	–	–
Sicherheitsbox F30	978	455	450	62,5	150	25	–	6	1,6	<1	–	–
CS.110.105(.FD/.WDFW)	1055	520	1105	48	400	100	30	33	4,9	<1	–	–
CS.110.081(.WDFW)	810	520	1105	41	400	60	30	33	3,7	<1	–	–
CS.110.054(.WDFW[R])	545	520	1105	31	400	50	30	22	2,4	<1	–	–
E.195.095(.2) ■ EP.195.095	950	520	1950	52	300	50	–	20	7,1	<1	–	–
E.140.095	950	520	1400	43	300	50	–	20	4,9	<1	–	–
E.195.095.F(2) ■ EP.195.095.F(2)	950	500	1950	52+	300	50	–	20	5,0	<5	–	–
Sicherheitsbox F30	850	450	450	55,5	150	30	–	5,8	1,4	<1	–	–
EM.195.095.F	950	500	1950	52+	300	50	–	20	5,0	<5	–	–
Sicherheitsbox F30	850	450	450	55,5	150	30	–	5,8	1,4	<1	–	–
SL.196.120.MV	1200	605	1970	160	200	–	25	–	–	–	31	<56
SL.196.060.MH(.R)	600	605	1970	125	200	–	25	–	–	–	24,6	<40
SL.060.140.UB	1400	570	600	80	100	–	25	–	–	–	8,8	<10
SL.060.110.UB	1100	570	600	60	100	–	25	–	–	–	8,8	<10
SL.060.059.UB(.R)	590	570	600	40	100	–	25	–	–	–	4,4	<5
GOD.215.135(.WDFW/WDHW)	1350	400	2150	138	600	75	–	–	10,3	<5	–	–
GOD.215.100(.WDFW/WDHW)	1000	400	2150	113	600	75	–	–	7,6	<5	–	–
GOD.215.070(.WDFW[R]/ WDHW[R])	700	400	2150	85	600	75	–	–	5,3	<5	–	–

asecos GmbH
Abt. Kundendienst
Weiherfeldsiedlung 16-18
D-63584 Gründau

Fax: +49 60 51 – 92 20-10

www.asecos.com

Ihr Fachhändler:

Your partner:

Uw partner:

Votre partenaire :

Su distribuidor:

su richiesta: